Produktdatenblatt

Starter

Oktober 2019

BOSCH BESTELLNUMMER
0 001 601 028

ONLINE-BESUCH

http://www.bosch-automotive-catalog.com/de/pdp/0001601028

Beschreibung	
Bestellnummer	0001601028
Benennung	Starter
Fertigungseinstellung	-
Typformel	TB (R) 24V 15 KW
Zähneanzahl	17
Anschlußklemme	30
Anschlußklemme	31
Anschlußklemme	50
Anzahl der Befestigungsbohrungen	0
Starterausführung	freiausstoßend
Ritzelruhelage	40,00 mm
Flansch Durchmesser	90,0 mm
Nennleistung	15,000 kW
Nennspannung	24,000 V
Drehrichtung	Drehrichtung im Uhrzeigersinn
Länge (unverpackt)	530,00 mm

MEHR BILDER

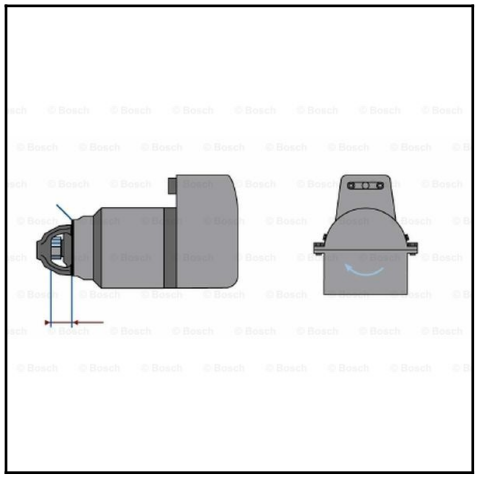

GEGENÜBERSTELLUNGEN

Gegenüberstellungen	
JW (JENBACHER WERKE AG)	120345
KHD	15025488
KHD	12307410
MWM-DIESEL	12307410

Robert Bosch GmbH
Automotive Aftermarket
Auf der Breit 4
76227 Karlsruhe
Germany

www.bosch-automotive-catalog.com

www.bosch-automotive-catalog.com/de/imprint